SERIE E6G...*

ELETTROVALVOLE PER GAS CON ATTACCHI DA 1/4”, 3/8” E 1/2” E PRESSIONE DI ESERCIZIO FINO A 1 bar

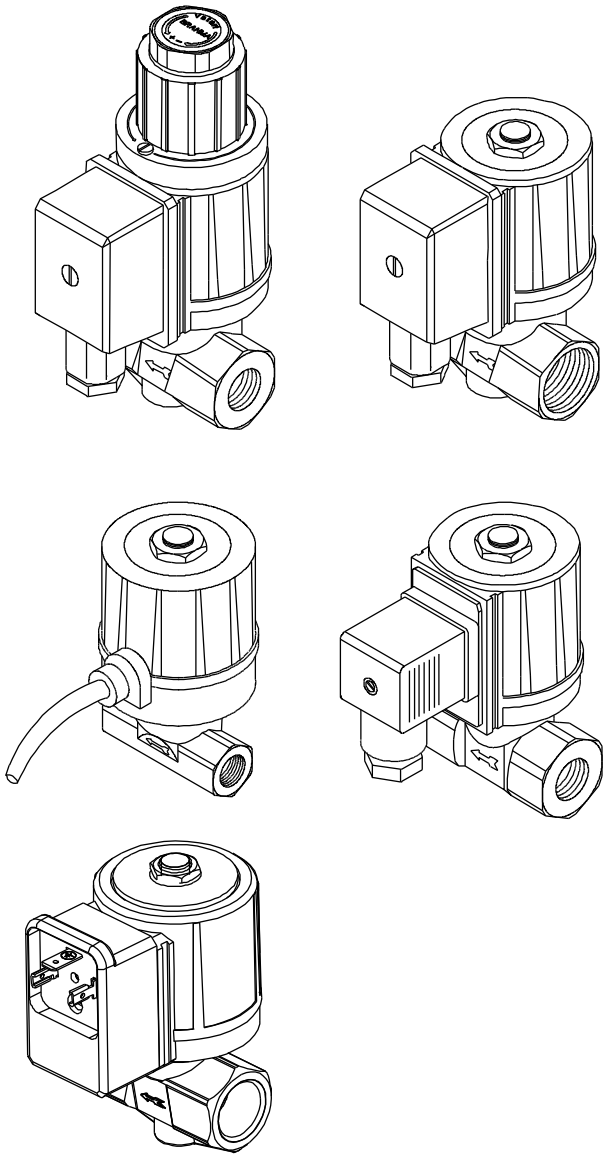

DESCRIZIONE GENERALE

Le elettrovalvole di questa serie sono elettrovalvole del tipo normalmente chiuso, idonee per impieghi civili e industriali, alimentate con tensione alternata o continua e suddivise essenzialmente in due gruppi che si distinguono per il foro di passaggio che può essere di 8 o 10 mm. Le elettrovalvole che presentano le lettere “S” o “L” dopo la sigla identificativa del tipo hanno la bobina funzionante in corrente continua, il che ha permesso di adottare opportuni accorgimenti per rendere le manovre il più possibile silenziose.
Esiste la possibilità di avere l’elettrovalvola provvista di presa di pressione a monte o a valle (escluse quelle con attacchi G1/4”) e, solo se l’elettrovalvola ha un foro di passaggio di 10 mm, equipaggiata con un gruppo ritardatore oleodinamico che ne permette l’apertura lenta, in questo caso esiste la possibilità di avere anche una portata iniziale ad apertura rapida, regolabile.
Le elettrovalvole di questa serie, conformi alle EN161, hanno la certificazione CE di tipo (CE Reg.N°63AQ0626) in conformità con le direttive europee 90/396 e 93/68.

- certificazione **CE** di tipo in conformità al nuovo Regolamento Applicazioni Gas Europeo (UE) 2016/426 (GAR);

conformità alla direttiva **CE** bassa tensione 2014/35/UE

CARATTERISTICHE TECNICHE

- Tipo di gas	Iª famiglia, IIª famiglia IIIª famiglia
- Classe:	A B (Solo per versione E6G*PC)
- Gruppo:	2
- Alimentazione (1):	230 Vac / 50-60 Hz 110 Vac / 50-60 Hz 24 Vdc (solo per E6G*PC)
- Temperatura di esercizio:	-10°C / +60°C -10°C/+125°C(Solo per E6G*PC)
- Tempo di chiusura:	≤1s
- tempo di apertura:	≤1s (solo per le versioni ad apertura rapida)
- Posizione di montaggio:	verticale o orizzontale
- Corpo:	in ottone stampato

(1) Sono disponibili versioni con diverse tensioni di alimentazione.

INDICAZIONI PER L'INSTALLAZIONE E MANUTENZIONE

- La valvola è un dispositivo di sicurezza e non deve essere modificata. La manomissione comporta il decadere di ogni responsabilità del costruttore e della garanzia.
- Rispettare le normative nazionali ed europee applicabili (es. EN 60335-1 ed EN 60335-2-102) relative alla sicurezza elettrica;
- Assemblare la valvola all'impianto in modo tale che la freccia ricavata sul corpo abbia la stessa direzione del flusso di combustibile.
- Durante l'assemblaggio della valvola alle tubazioni dell'impianto evitare di agire mediante torsione sulla guaina ma adoperare sempre una chiave esagonale da applicare al corpo.
- Verificare che all'interno del corpo della valvola non siano presenti corpi estranei.
- Assicurare sempre una pressione massima di ingresso del combustibile non superiore al valore indicato sull'etichetta.
- Tutte le operazioni (montaggio, installazione, manutenzione ecc.) devono essere effettuate da personale tecnico qualificato.
- Prima di qualsiasi intervento nell'area dei collegamenti, isolare completamente l'impianto dall'alimentazione di rete (disconnessione multipolare). Mettere l'impianto in sicurezza per evitarne la riaccensione accidentale e accertarsi che non vi sia tensione. Se l'impianto non è spento, sussiste il pericolo di folgorazione.
- Durante e dopo qualsiasi intervento (montaggio, installazione, manutenzione ecc.), assicurarsi che il tipo ed il codice siano quelli previsti, verificare il funzionamento e la tenuta interna ed esterna della valvola.
- In caso di caduta o urto, le valvole non dovranno essere usate, in quanto le funzioni di sicurezza potrebbero essere compromesse, anche se esteriormente non è visibile alcun danno.
- Le valvole guaste o danneggiate devono essere disalimentate e non possono essere utilizzate.
- La valvola ha una durata di vita progettata* in base ai test stabiliti nella norma EN 161. Una raccolta delle condizioni è stata pubblicata dall' European Control Manufacturers Association (Afecor) (www.afecor.org). La durata di vita progettata si riferisce a un impiego della valvola conforme alle prescrizioni riportate nella Nota Tecnica. Una volta conclusa la durata di vita progettata in termini di cicli del bruciatore o di durata di utilizzo, la valvola deve essere sostituita da personale autorizzato.
  * La durata di vita progettata non corrisponde al periodo di garanzia descritto nelle condizioni di fornitura.

ISTRUZIONI PER LA REGOLAZIONE DELLE E6G*L...

Regolazione della portata
Per la regolazione della portata del gas occorre rimuovere una delle due viti (quella priva di vernice bloccante e contrassegnata con 4 in Fig.1) che fissano il gruppo ritardatore e ruotare tutto il gruppo del ritardatore in senso orario per diminuire la portata, in senso antiorario per aumentarla.

Regolazione del tempo di apertura
Dopo aver rimosso il tappo di protezione, svitandolo in senso antiorario, occorre agire sulla vite di regolazione indicata con 1 in Fig.1; ruotandola in senso orario si provoca un allungamento del tempo di apertura, in senso antiorario si determina invece un accorciamento del tempo di apertura.

Regolazione della portata iniziale ad apertura rapida
Dopo aver rimosso il tappo di protezione, svitandolo in senso antiorario, ruotando in senso orario il dado indicato con 2 in Fig.1, si ottiene una diminuzione della portata iniziale, in senso antiorario si ottiene invece un aumento della stessa.

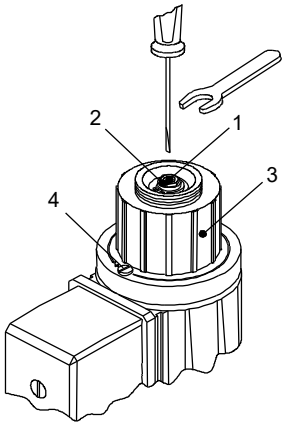

Fig. 1

ISTRUZIONI PER LA REGOLAZIONE DELLE E6G*SR...

Regolazione della portata

Ruotare in senso orario la vite indicata con 1 in Fig.2 per diminuire la portata, in senso antiorario per aumentarla.

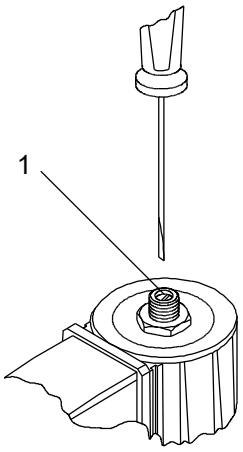

Fig. 2

DIMENSIONI DI INGOMBRO

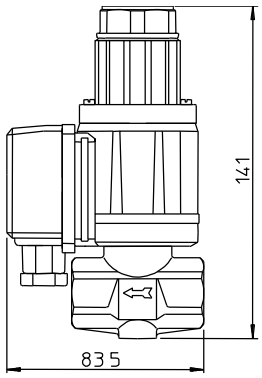

E6G*L*GMO

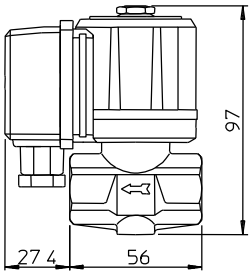

E6G*S10*GMO

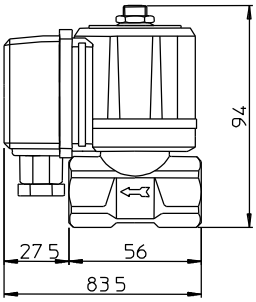

E6G*SR8*GMO

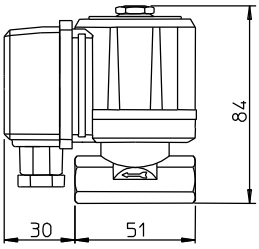

E6G*SR8*1/4*GMO

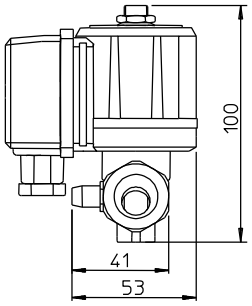

E6G*SRP10*GMO

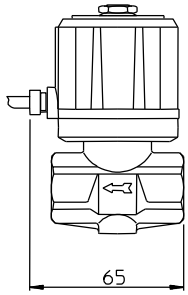

E6G*A*A3C

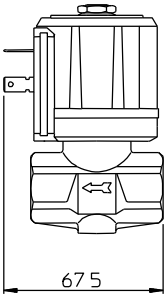

E6G*A*AFP

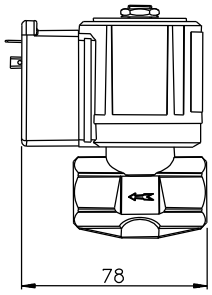

E6G*S10*GFD

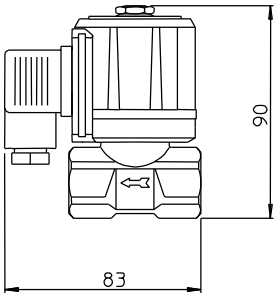

E6G*S8*CFD

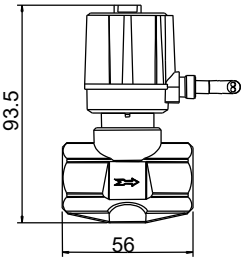

E6G*PC*C2C

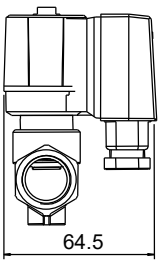

E6G*50*S10*GMO

ACCESSORI PER IL FISSAGGIO (solo per versioni per piani di cottura E6G*PC…)

Raccordo d'ingresso con filtro e staffa di fissaggio: **"I1"**

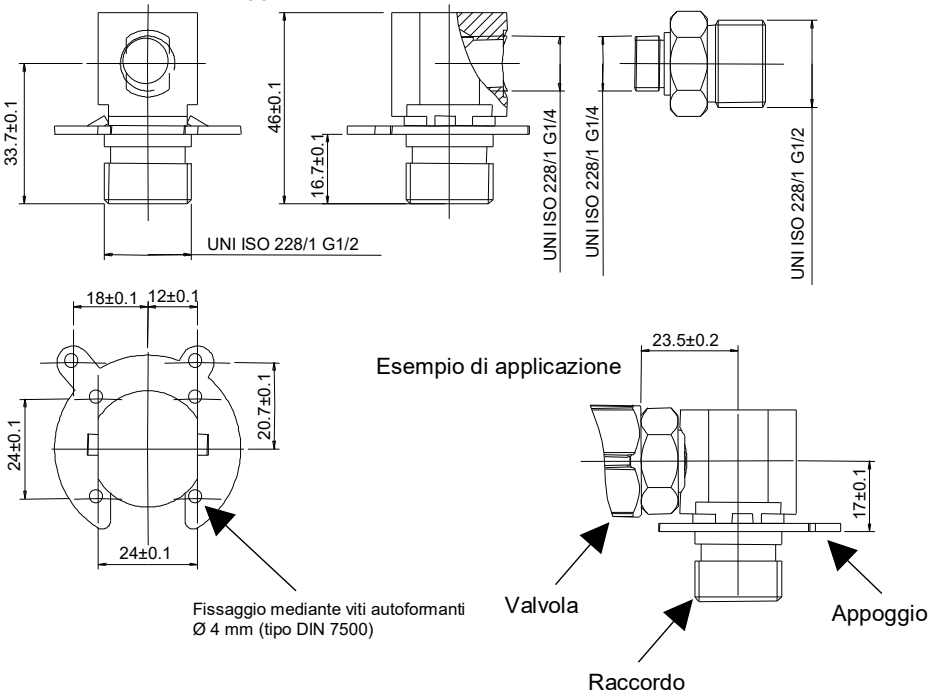

Raccordo d'uscita G1/2 – G1/2: **"U"**

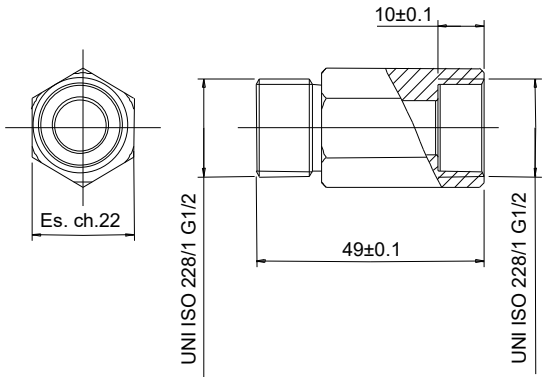

Esempio di applicazione

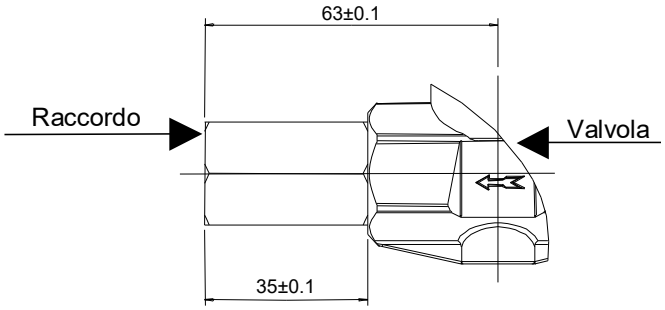

Esempio di designazione **"E6G*SP*CFD*I1*U"**

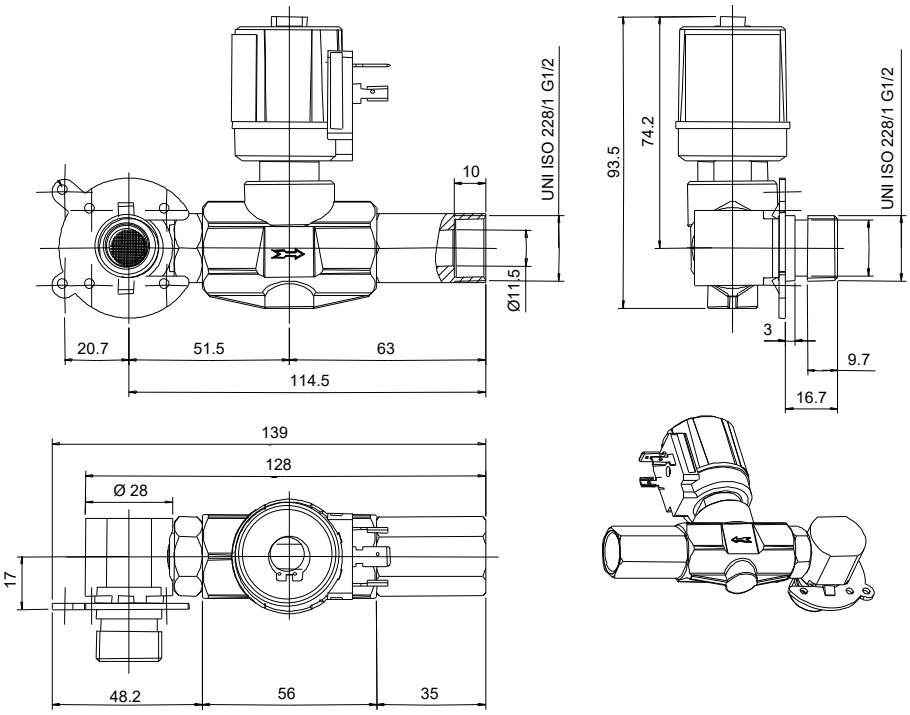

DIAGRAMMA

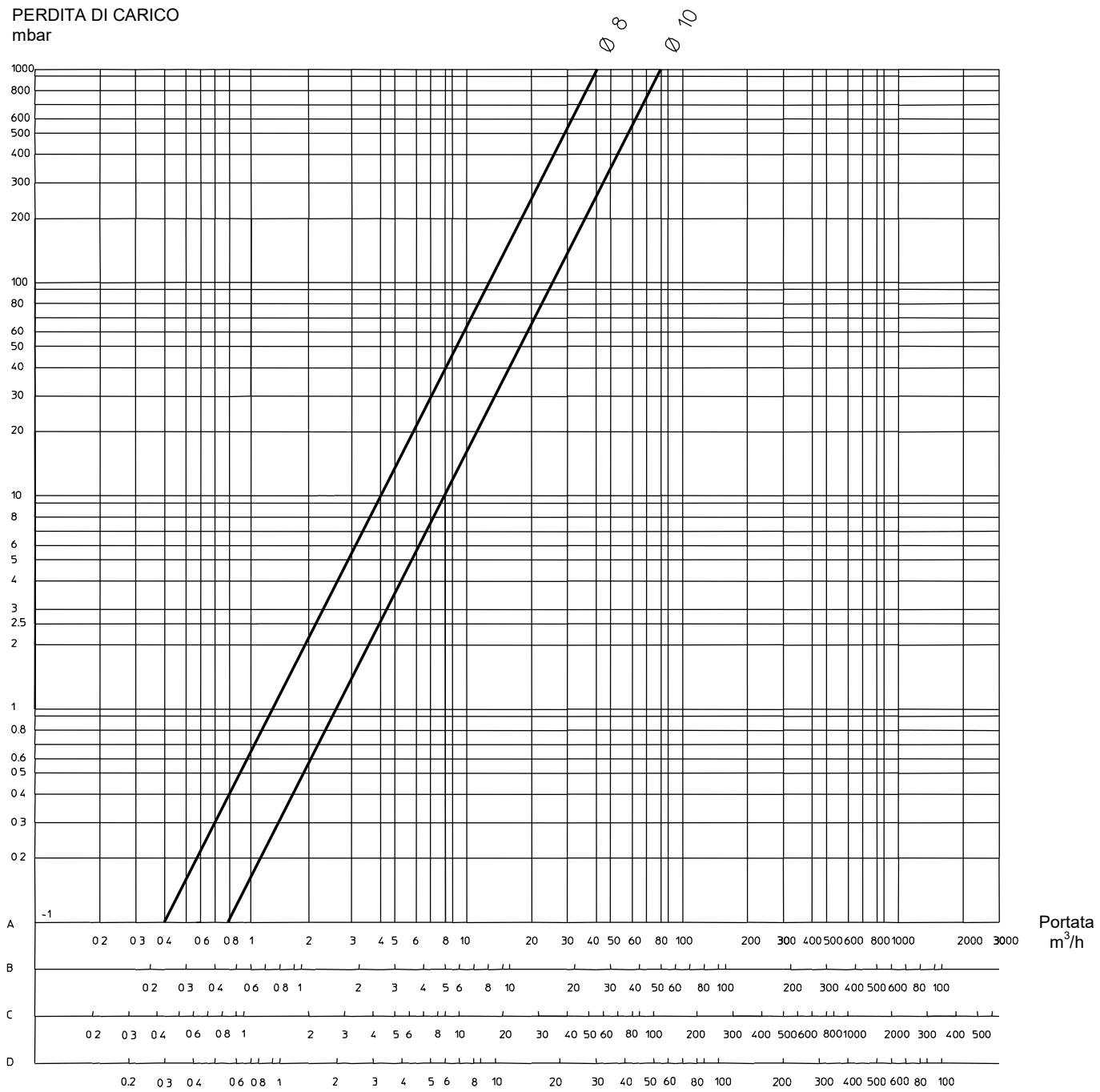

A : Portata standard m^3/h di METANO densità relativa 0.554
B : Portata standard m^3/h di GPL densità relativa 1.54
C : Portata standard m^3/h di GAS DI CITTÀ densità relativa 0.411
D : Portata standard m^3/h di d'ARIA densità relativa 1

TABELLA RIEPILOGATIVA

Tipo	DN	Pressione di esercizio (mbar)	ø foro passaggio (mm)	Attacchi	Peso (g)	Bobina	Consumo (VA) 230V	Consumo (VA) 110V	Portata (m^3/h metano con ΔP2.5mbar)	Possibilità di presa pressione
E6G*S10	10	0 ÷ 500	10	G3/8"	760	BE6*G..	20	18	3.9	si
E6G*S10	15	0 ÷ 500	10	G1/2"	730	BE6*G..	20	18	3.9	si
E6G*S10	10	0 ÷ 500	10	G3/8"	740	BE6*C..	20	18	3.9	si
E6G*S10	15	0 ÷ 500	10	G1/2"	710	BE6*C..	20	18	3.9	si
E6G*50*S10	10	0 ÷ 50	10	G3/8"		BE7*G..	7	7	3.9	si
E6G*50*S10	15	0 ÷ 50	10	G1/2"		BE7*G..	7	7	3.9	si
E6G*50*S10	10	0 ÷ 50	10	G3/8"		BE7*C..	7	7	3.9	si
E6G*50*S10	15	0 ÷ 50	10	G1/2"		BE7*C..	7	7	3.9	si
E6G*SR10	10	0 ÷ 500	10	G3/8"	765	BE6*G..	20	18	3.9	si
E6G*SR10	15	0 ÷ 500	10	G1/2"	735	BE6*G..	20	18	3.9	si
E6G*SR10	10	0 ÷ 500	10	G3/8"	745	BE6*C..	20	18	3.9	si
E6G*SR10	15	0 ÷ 500	10	G1/2"	715	BE6*C..	20	18	3.9	si
E6G*50*SR10	10	0 ÷ 50	10	G3/8"		BE7*G..	7	7	3.9	si
E6G*50*SR10	15	0 ÷ 50	10	G1/2"		BE7*G..	7	7	3.9	si
E6G*50*SR10	10	0 ÷ 50	10	G3/8"		BE7*C..	7	7	3.9	si
E6G*50*SR10	15	0 ÷ 50	10	G1/2"		BE7*C..	7	7	3.9	si
E6G*L	10	0 ÷ 200	10	G3/8"	865	BE6*G..	20	18	3.9	si
E6G*L	15	0 ÷ 200	10	G1/2"	835	BE6*G..	20	18	3.9	si
E6G*S8	8	0 ÷ 1000	8	G1/4"	620	BE6*G..C	20	18	2	no
E6G*S8	10	0 ÷ 500	8	G3/8"	725	BE6*G..C	20	18	2	si
E6G*S8	15	0 ÷ 500	8	G1/2"	695	BE6*G..C	20	18	2	si
E6G*S8	8	0 ÷ 1000	8	G1/4"	640	BE6*G..	20	18	2	no
E6G*S8	10	0 ÷ 1000	8	G3/8"	745	BE6*G..	20	18	2	si
E6G*S8	15	0 ÷ 1000	8	G1/2"	715	BE6*G..	20	18	2	si
E6G*S8	8	0 ÷ 1000	8	G1/4"	620	BE6*C..	20	18	2	no
E6G*S8	10	0 ÷ 1000	8	G3/8"	725	BE6*C..	20	18	2	si
E6G*S8	15	0 ÷ 1000	8	G1/2"	695	BE6*C..	20	18	2	si
E6G*SR8	8	0 ÷ 1000	8	G1/4"	625	BE6*G..C	20	18	2	no
E6G*SR8	10	0 ÷ 500	8	G3/8"	730	BE6*G..C	20	18	2	si
E6G*SR8	15	0 ÷ 500	8	G1/2"	700	BE6*G..C	20	18	2	si
E6G*SR8	8	0 ÷ 1000	8	G1/4"	645	BE6*G..	20	18	2	no
E6G*SR8	10	0 ÷ 1000	8	G3/8"	750	BE6*G..	20	18	2	si
E6G*SR8	15	0 ÷ 1000	8	G1/2"	720	BE6*G..	20	18	2	si
E6G*SR8	8	0 ÷ 1000	8	G1/4"	625	BE6*C..	20	18	2	no
E6G*SR8	10	0 ÷ 1000	8	G3/8"	730	BE6*C..	20	18	2	si
E6G*SR8	15	0 ÷ 1000	8	G1/2"	700	BE6*C..	20	18	2	si
E6G*A10	10	0 ÷ 950	10	G3/8"	675	BE6*A3C	20	18	3.9	si
E6G*A10	15	0 ÷ 950	10	G1/2"	645	BE6*A3C	20	18	3.9	si
E6G*A10	10	0 ÷ 950	10	G3/8"	695	BE6*AFD	20	18	3.9	si
E6G*A10	15	0 ÷ 950	10	G1/2"	665	BE6*AFD	20	18	3.9	si
E6G*PC	10	0 ÷ 30	10	G3/8"		BE7*C..			3.9	no
E6G*PC	15	0 ÷ 30	10	G1/2"		BE7*C..			3.9	no

SIGLA IDENTIFICATRICE

E6G *50* S R P 10*½ * G FD 7 230/50-60

Tipo

Versione

Tipo	Descrizione
Senza Lettera	Standard
50	Versione con Pmax. 50mbar

Tipo di apertura (rapida/lenta)

Tipo	Descrizione
A	Rapida. (Solo per versioni con corpo foro 10)
S	Rapida, silenziosa.
L	Lenta, silenziosa. Questa versione è comprensiva di regolazione di portata. (Solo per versioni con corpo foro 10)

Regolazione di portata
Elettrovalvola comprensiva di equipaggio per la regolazione della portata.

Presa di pressione
Elettrovalvola comprensiva di presa di pressione escluso i modelli con attacchi G1/4.

Tipi di corpo

Tipo	Attacchi	Foro di passaggio
8*1/4	G1/4”	8 mm
8*3/8	G3/8”	8 mm
8*1/2	G1/2”	8 mm
10*3/8	G3/8”	10 mm
10*1/2	G1/2”	10 mm

Tensione di alimentazione

Tipo	Descrizione
110/50-60	110 Vac / 50-60 Hz
230/50-60	230 Vac / 50-60 Hz

Posizione presa di pressione

Tipo	Descrizione
5	A valle sinistra
6	A valle destra
7	A monte sinistra
8	A monte destra

Tipo di connessione

Tipo	Descrizione
2C	Connessione con cavo a due conduttori-IP65.
3C	Connessione con cavo a tre conduttori- IP65.
FP	Connessione con fast-on piatti.
FD	Connessione con fast-on per presa DIN43650-IP65. (GFD IP40)
MO	Connessione con morsettiera-IP54.
MOC	Connessione con morsettiera (convogliatori corti)-IP54. (escluso versione a 50mbar)

Tipo di alimentazione

Tipo	Descrizione
A	Alimentazione in corrente alternata. (escluso versione a 50mbar)
C	Alimentazione in corrente continua.
G	Alimentazione in corrente alternata, ma l’elettrovalvola lavora in corrente continua grazie ad un ponte raddrizzatore incorporato. (Solo per le versioni con connessione tipo “MO”, “MOC” e “FD”)

E6G *PC* C 2C 230/50-60

Tipo

Versione
Elettrovalvola predisposta esclusivamente per l’impiego come valvola di sicurezza nei piani di cottura. Valvola in classe “B”

Tipo di alimentazione

Tipo	Descrizione
C	Alimentazione in corrente continua.
G	Alimentazione in corrente alternata, ma l’elettrovalvola lavora in corrente continua grazie ad un ponte raddrizzatore incorporato. (Solo per le versioni con connessione tipo “MO”)

Tensione di alimentazione

Tipo	Descrizione
24Vdc	24 Vdc

Tipo di connessione

Tipo	Descrizione
2C	Connessione con cavo a due conduttori-IP65.
3C	Connessione con cavo a tre conduttori- IP65.
FP	Connessione con fast-on piatti.
FD	Connessione con fast-on per presa DIN43650-IP65.
MO	Connessione con morsettiera-IP54.

NOTE PER LO SMALTIMENTO

L’apparecchio contiene componenti elettronici e, pertanto, non può essere smaltito come rifiuto domestico. Per le modalità di smaltimento fare riferimento alle leggi locali vigenti relative ai rifiuti speciali.

ATTENZIONE -> la ditta Brahma S.p.A. declina ogni responsabilità verso danni derivanti da manomissioni imputabili al cliente.

BRAHMA S.p.A.
Via del Pontiere, 31
37045 Legnago (VR)
Tel. +39 0442 635211 - Telefax +39 0442 25683
http://www.brahma.it
E-mail : brahma@brahma.it

03/11/2020 Con riserva di modifiche tecniche